REDUCTEUR O&K N° 327220

Vue n° 1

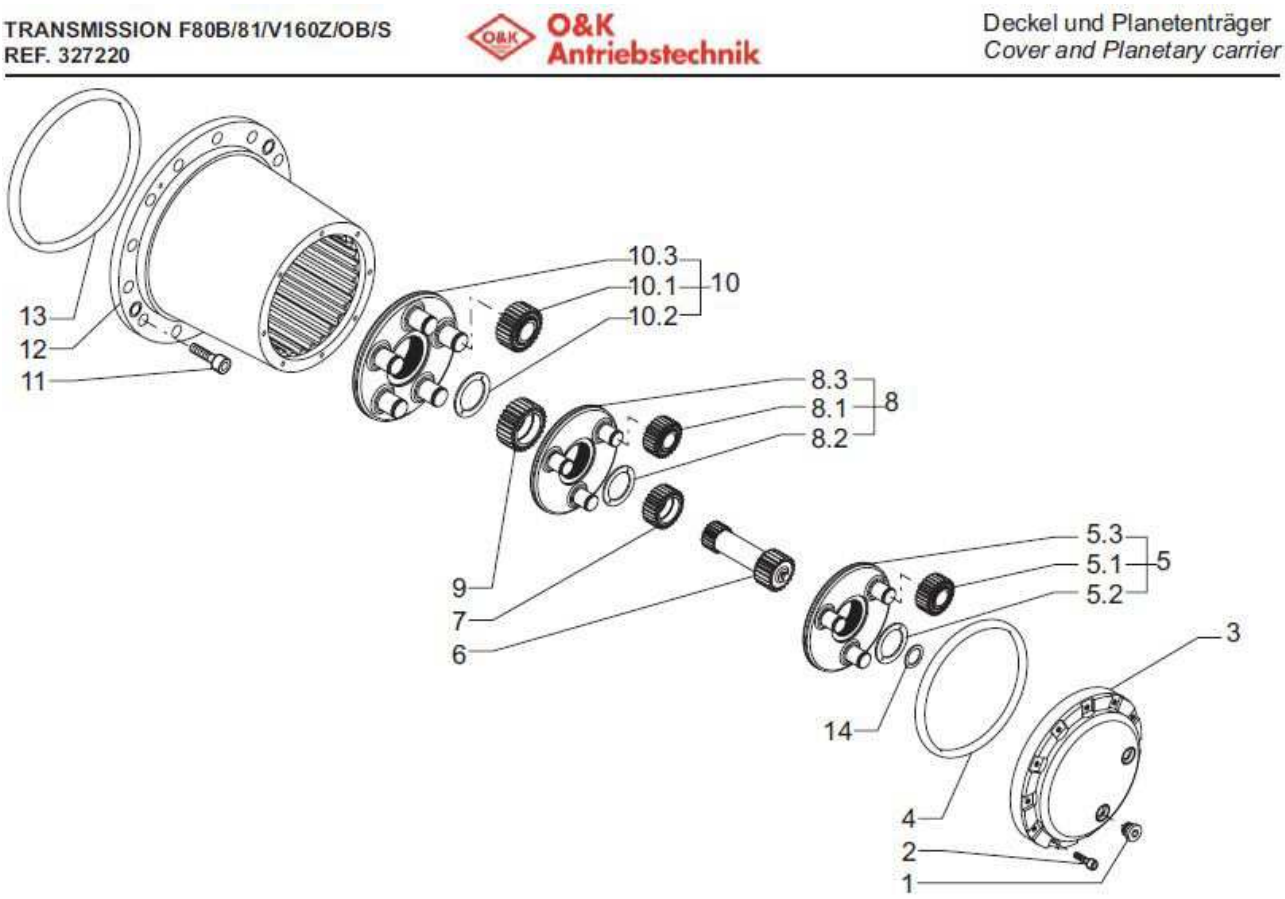

Vue n° 2

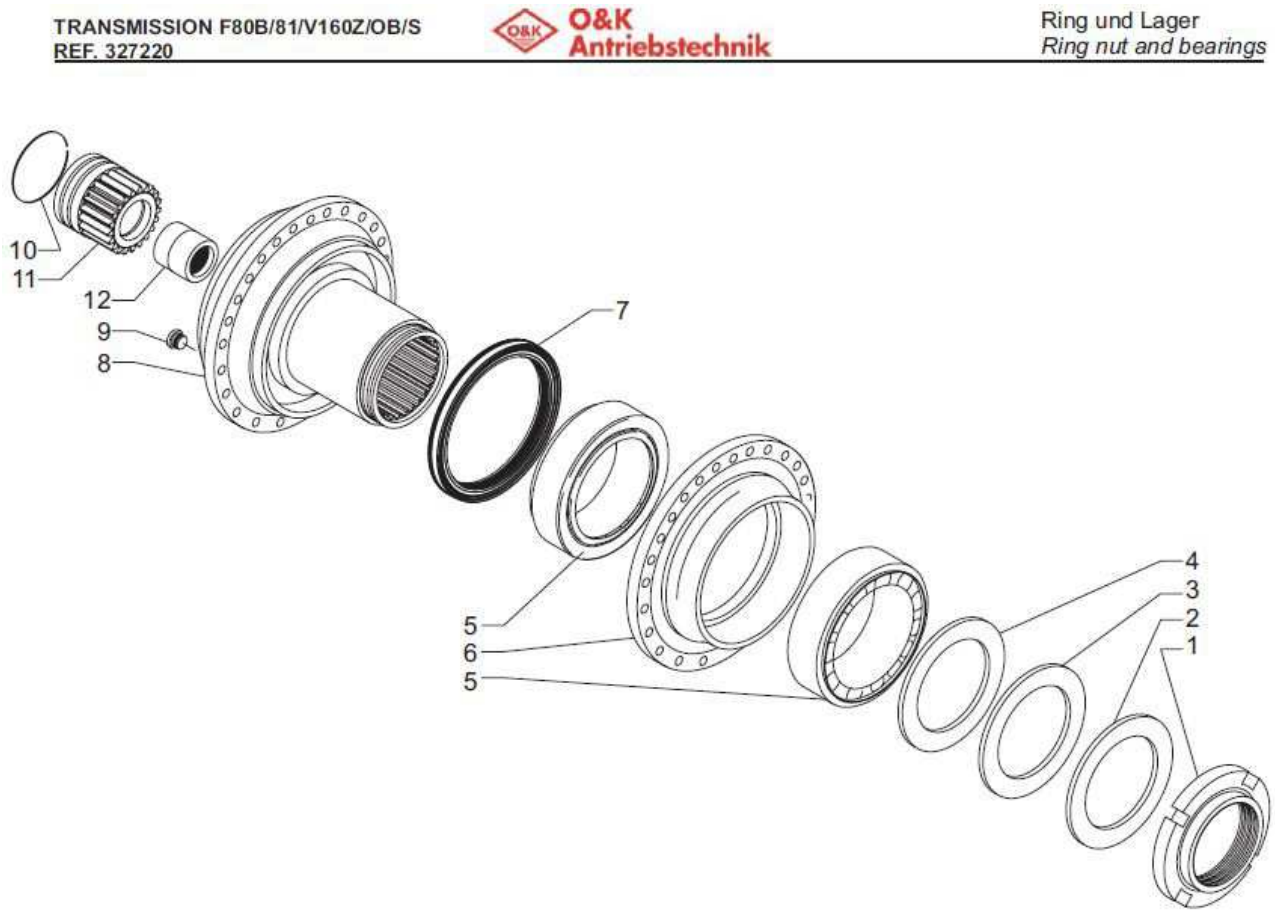
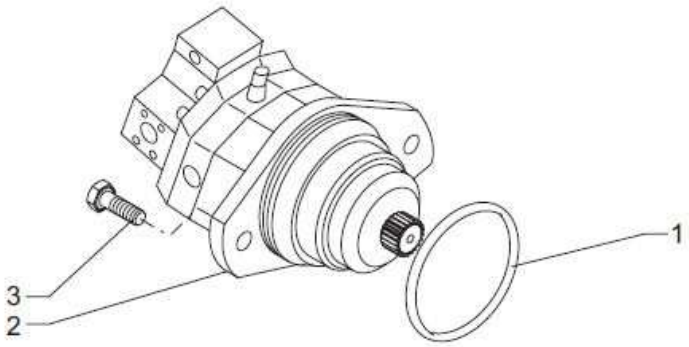
Vue n° 3